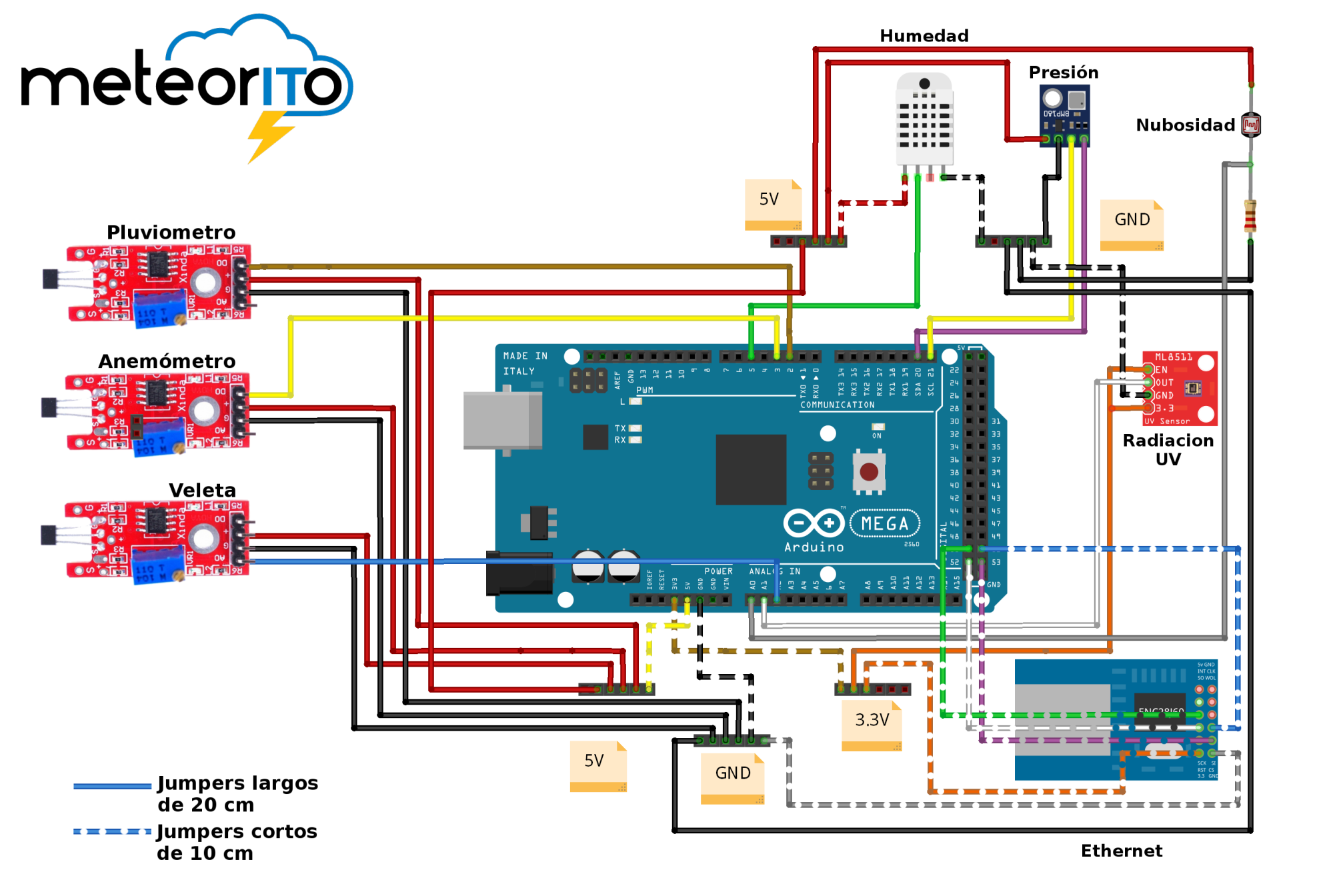
meteorITO
Humedad
Presión
Nubosidad
5V
GND
Pluviometro
Anemómetro
Veleta
Radiacion UV
3.3V
5V
GND
Ethernet
Jumpers largos de 20 cm
Jumpers cortos de 10 cm